No 3 ՍԱՄՆԱՇԵՆՔԻ ԿՏՐՎԱԾՔ Ա - Ա

Մ 1 - 100

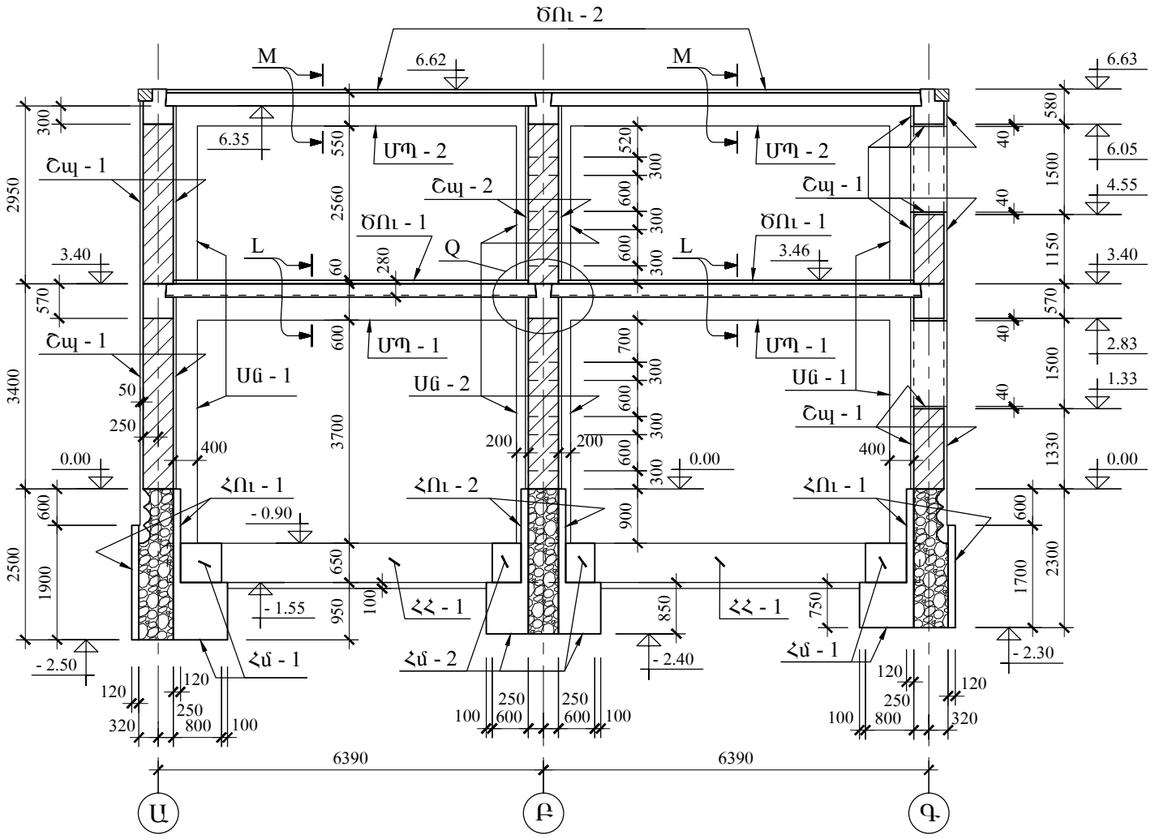

No 3 ՍԱՄՆԱՇԵՆՔԻ ԿՏՐՎԱԾՔ Բ - Բ

Մ 1 - 100

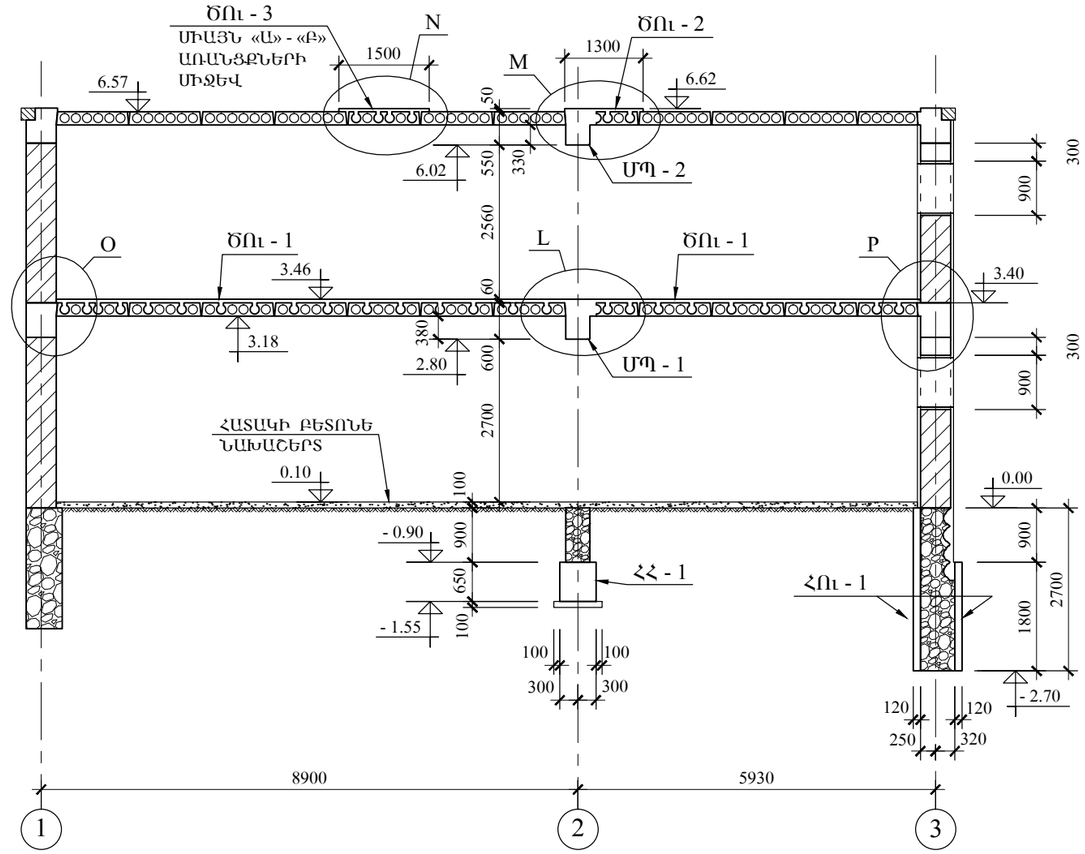

ԾԱՆՈԹ - Ն

1. ԱՌԱՋԻՆ ՀԱՐԿԻ ՀԱՏԱԿԻ ՆԻՇՆ Է +0.15.
2. ՀԻՄՔԵՐԻ ԵՎ ՊԱՏԵՐԻ ՈՒԺԵՂԱՑՄԱՆ ՇԱՊԻԿՆԵՐԻ, ՆՈՐ Ե/Բ ՇՐՋԱՆԱԿԻ ԿՈՆՍՏՐՈՒԿՏԻՎ ՏԱՐՐԵՐԻ ԿՏՐՎԱԾՔՆԵՐՆ ՈՒ ՓՌՎԱԾՔՆԵՐԸ, ՆԱԵՎ «A»... «Q» ՀԱՆԳՈՒՅՑՆԵՐԸ ՏԵՍ ՇԿ - 10... ...ՇԿ - 16 ԹԵՐԹԵՐԻ ՎՐԱ

	ՎԱՅՈՑ ՁՈՐԻ ՄԱՐԶԻ ԶԱՌԻԹԱՓ ԳՅՈՒՂԻ ՄԱՆԿԱՊԱՐՏԵԶԻ ՈՒԺԵՂԱՑՈՒՄ, ՀԻՄՆԱՆՈՐՈԳՈՒՄ					
	ՏՆՕՐԵՆ	Ռ. ՄԱՆԱՍՅԱՆ		ԿՈՆՍՏՐՈՒԿՑԻԱՆԵՐ	ՓՈՒԼ	Ա.Ն.
	Ն.Գ.Կ.	Ս. ԱԹՈՅԱՆ		No 3 ՍԱՄՆԱՇԵՆՔԻ ԿՏՐՎԱԾՔՆԵՐ Ա - Ա, Բ - Բ	ԹՎԱԿԱՆ	2015
					ԹԵՐԹԵՐ	
«ԳԼՈՄՄԱ» ԱԿ					ԹԵՐԹ	ՇԿ - 6